Borg & Beck - BWL3067 - Contacto de aviso, desgaste de los frenos

Longitud [mm]: 1005

Longitud [mm]: 1005

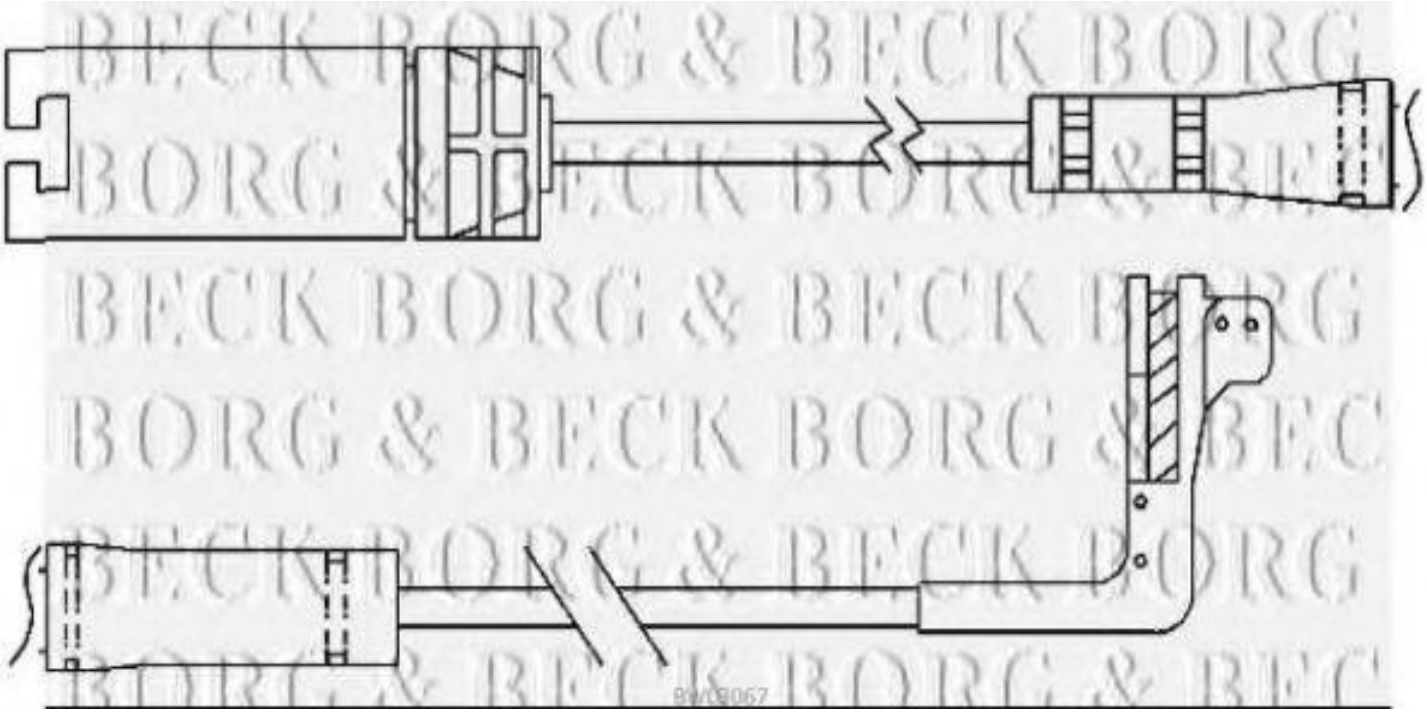

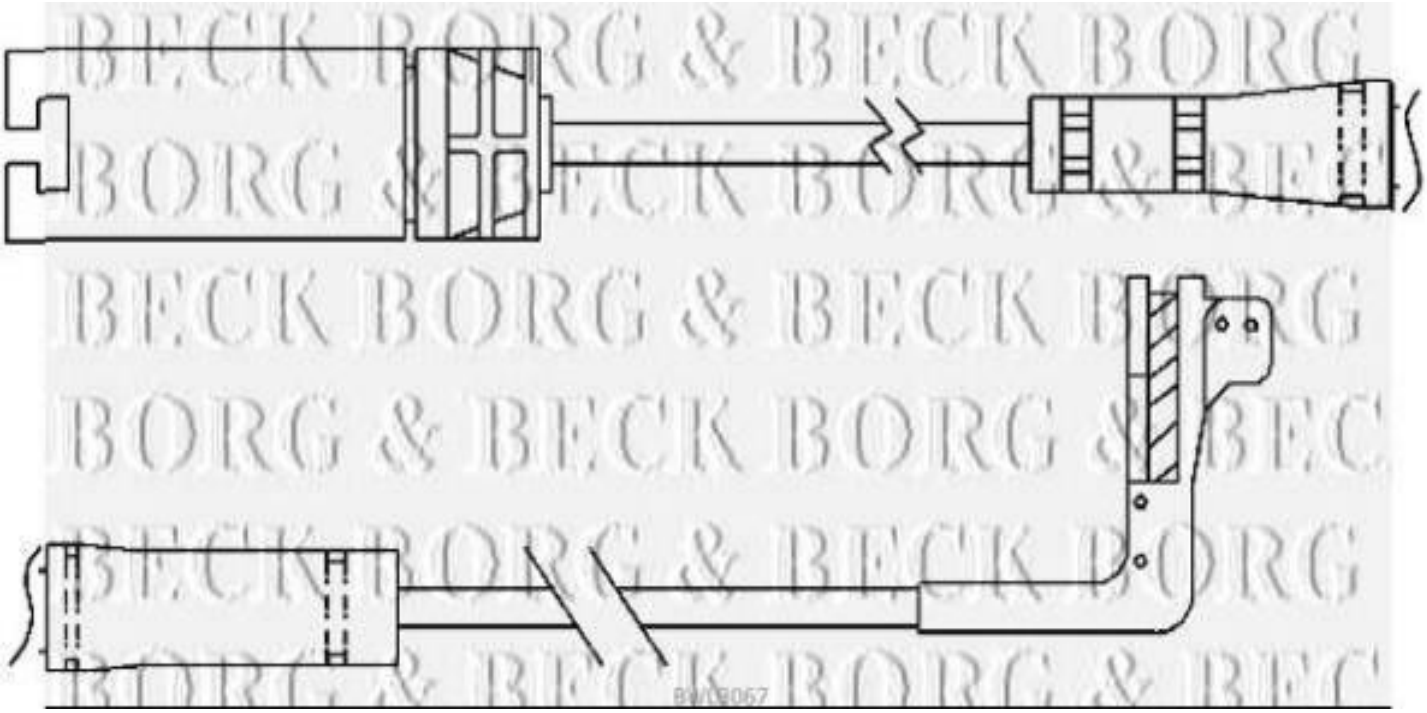

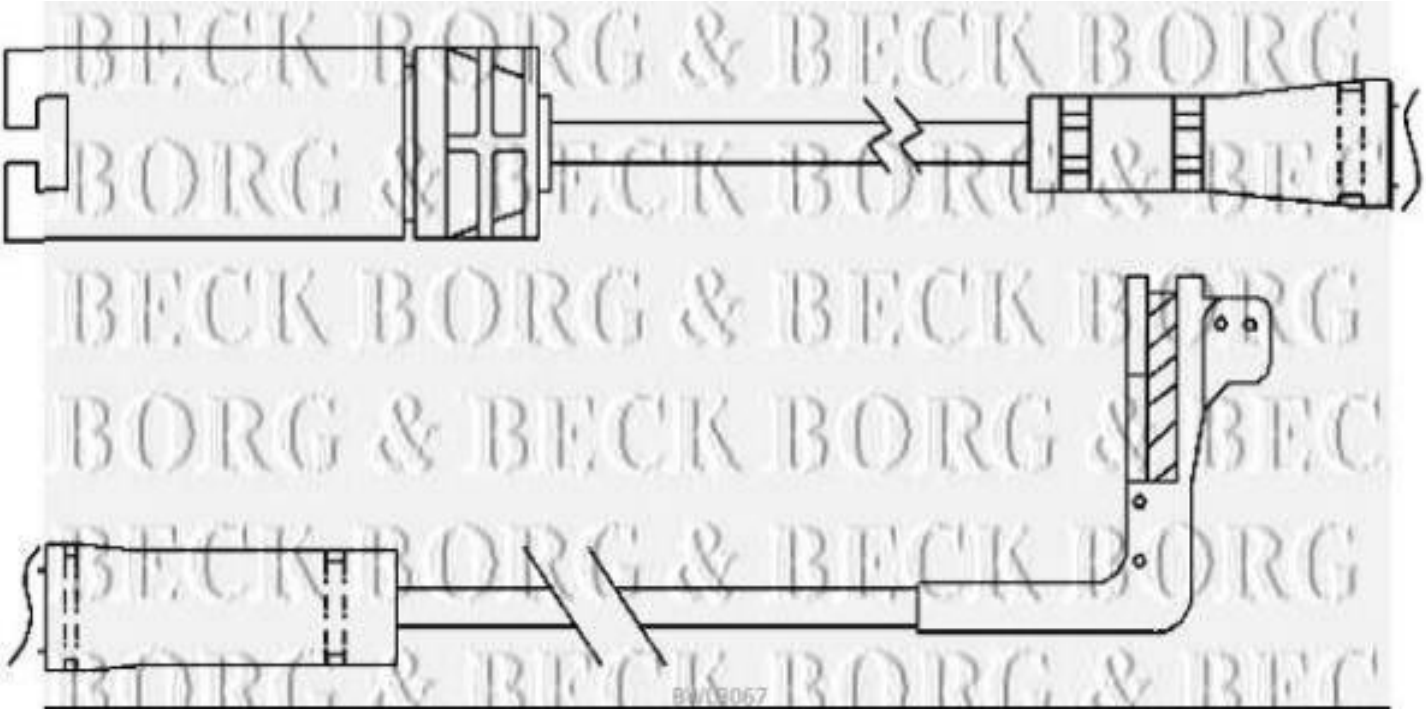
BECK BORG & BECK BORG
BORG & BECK BORG & BEC
BECK BORG & BECK BORG
BORG & BECK BORG & BEC
BECK BORG & BECK BORG
BORG & BECK BORG & BEC
8W18067