Borg & Beck - BCB2785 - Fuelle, árbol de transmisión

Altura [mm]: 99
Diámetro articulación [mm]: 65
Especificación: Rubber
para un diám. de eje [mm]: 25

Altura [mm]: 99
Diámetro articulación [mm]: 65
Especificación: Rubber
para un diám. de eje [mm]: 25

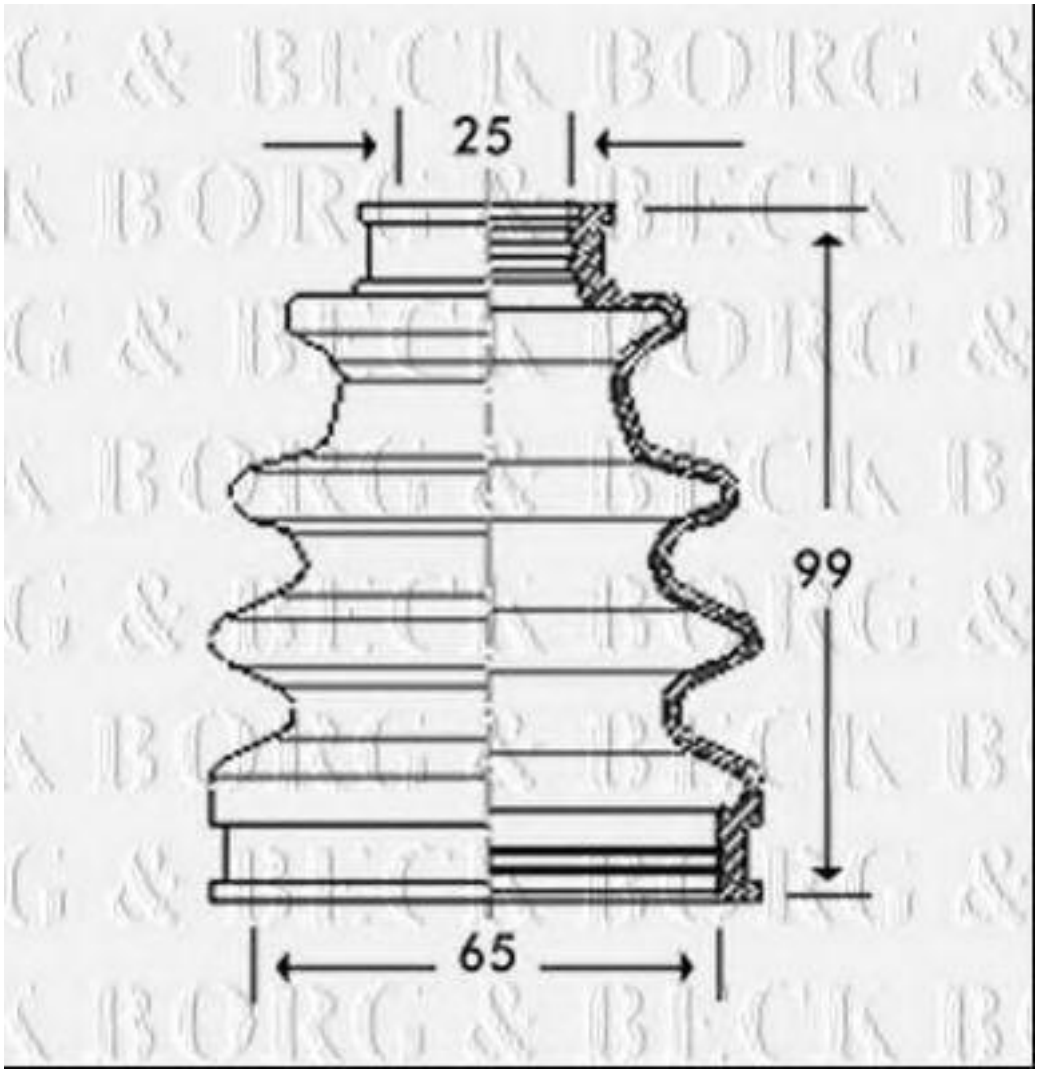

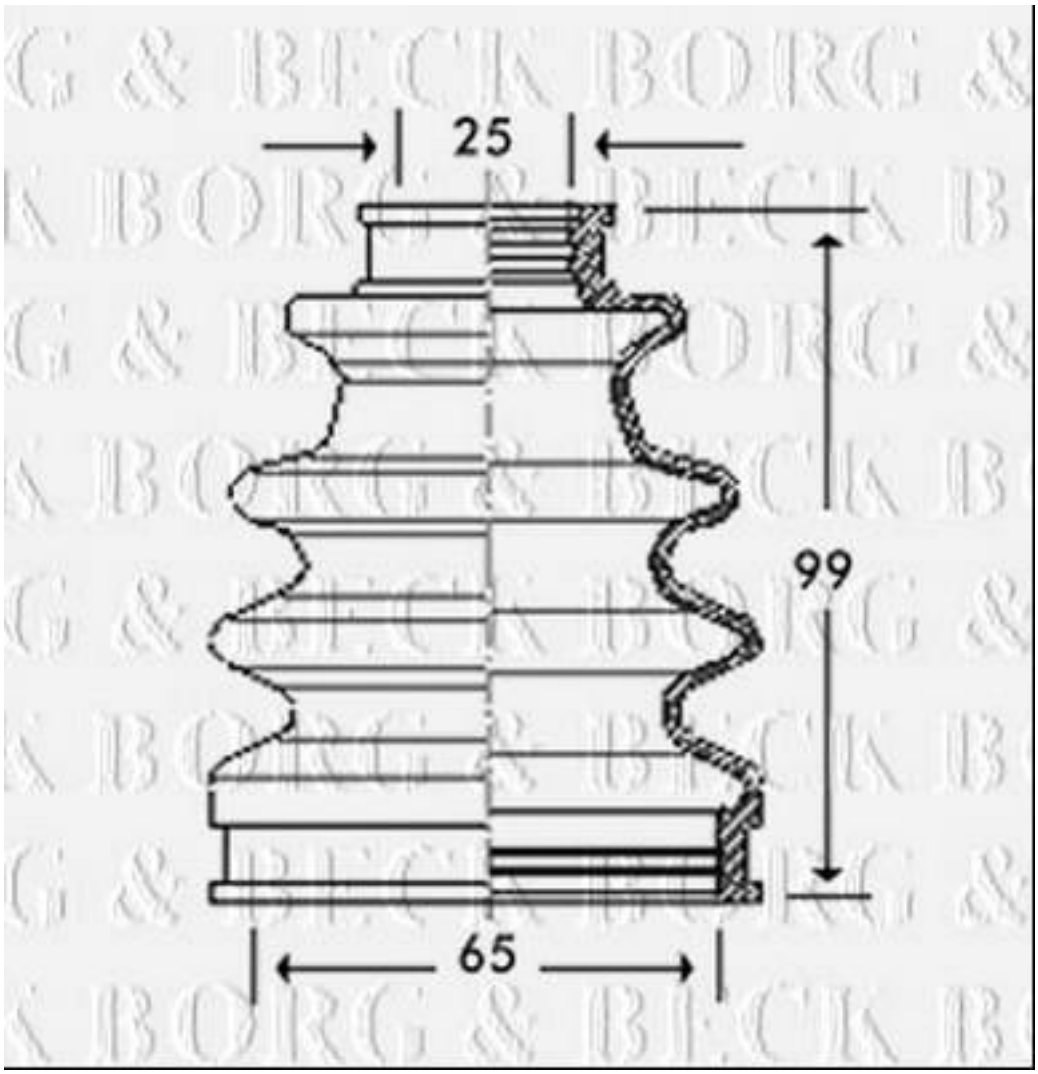
25
99
65

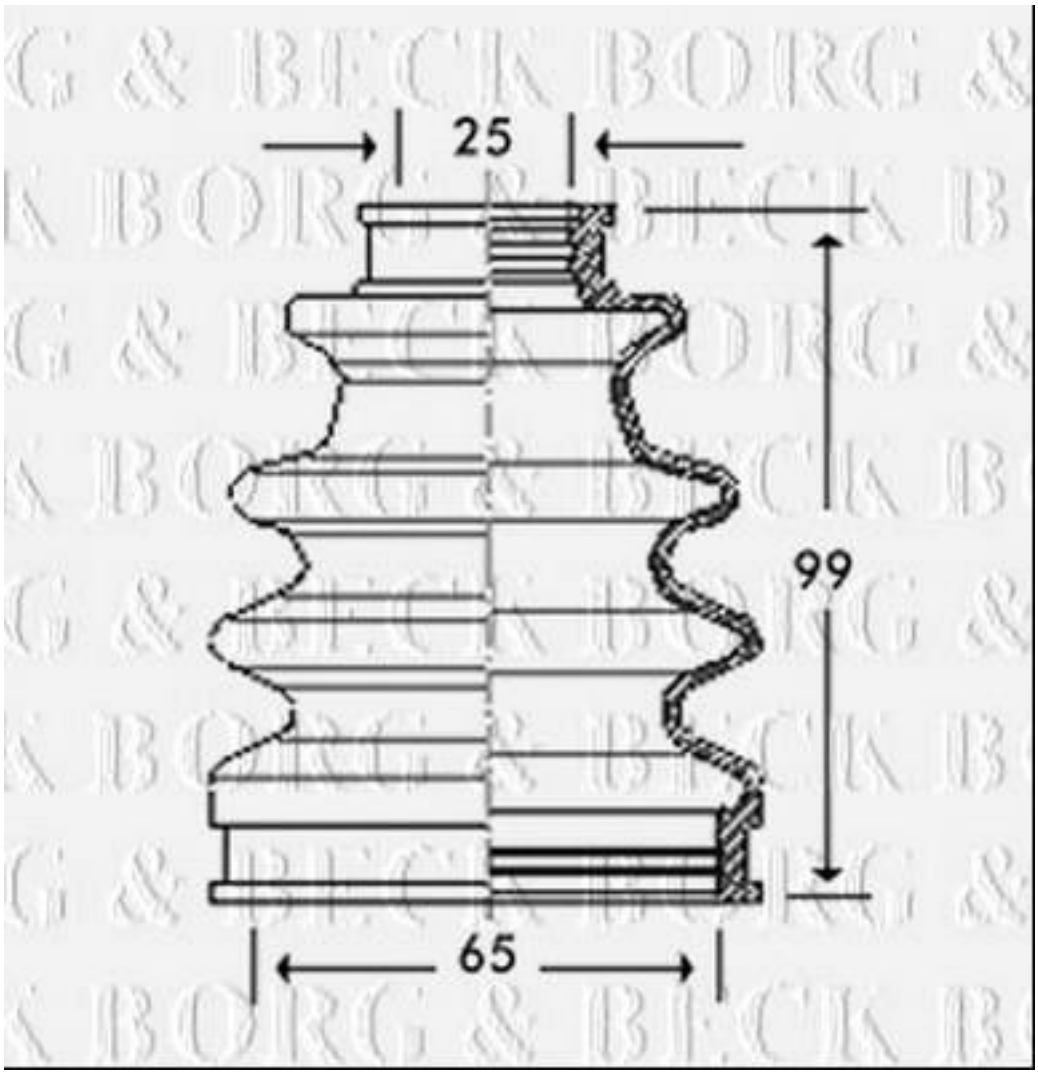
25
99
65