# Borg & Beck - BCB2270 - Fuelle, árbol de transmisión

Altura [mm]: 81
Diámetro articulación [mm]: 51
Especificación: Rubber
para un diám. de eje [mm]: 22

Altura [mm]: 81
Diámetro articulación [mm]: 51
Especificación: Rubber
para un diám. de eje [mm]: 22

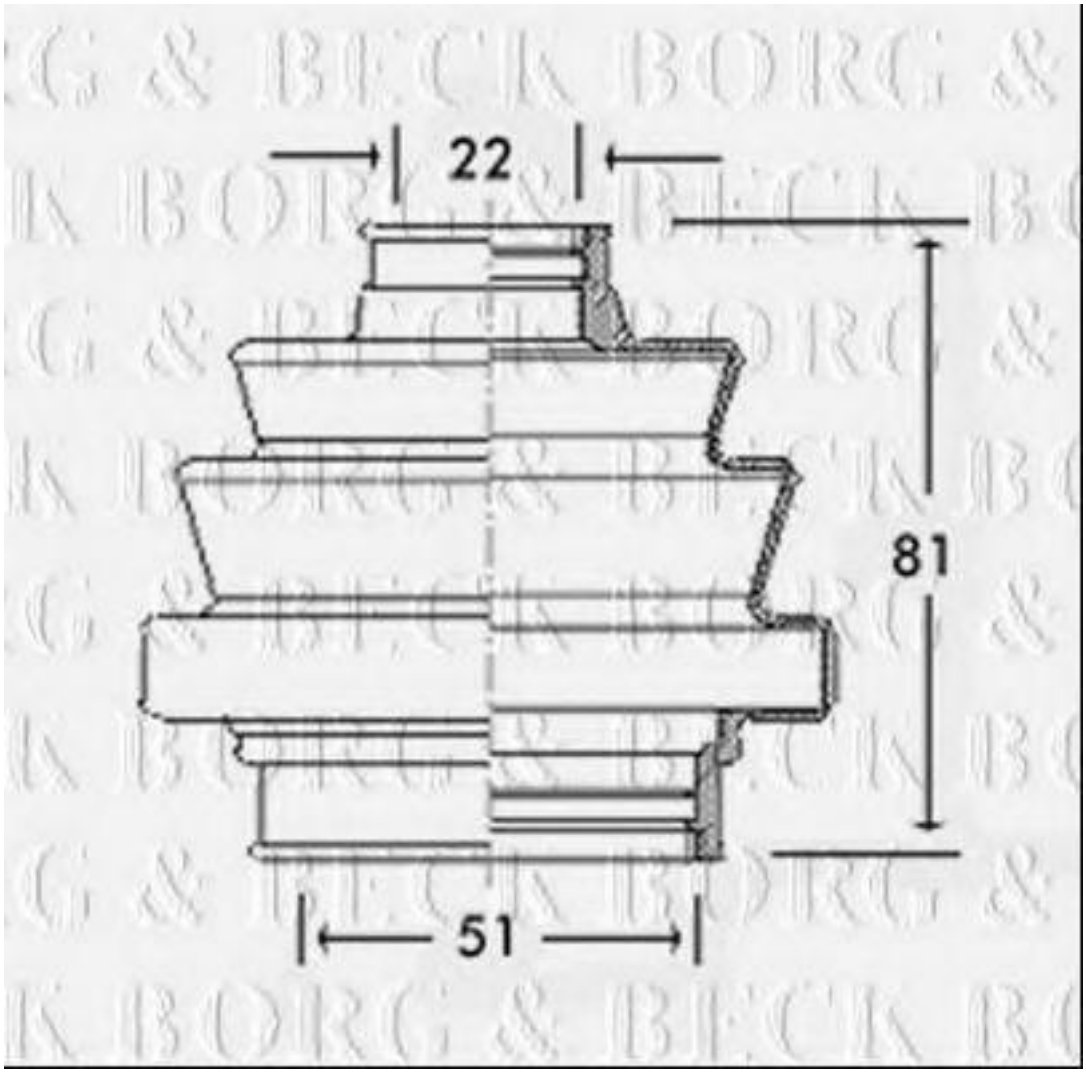

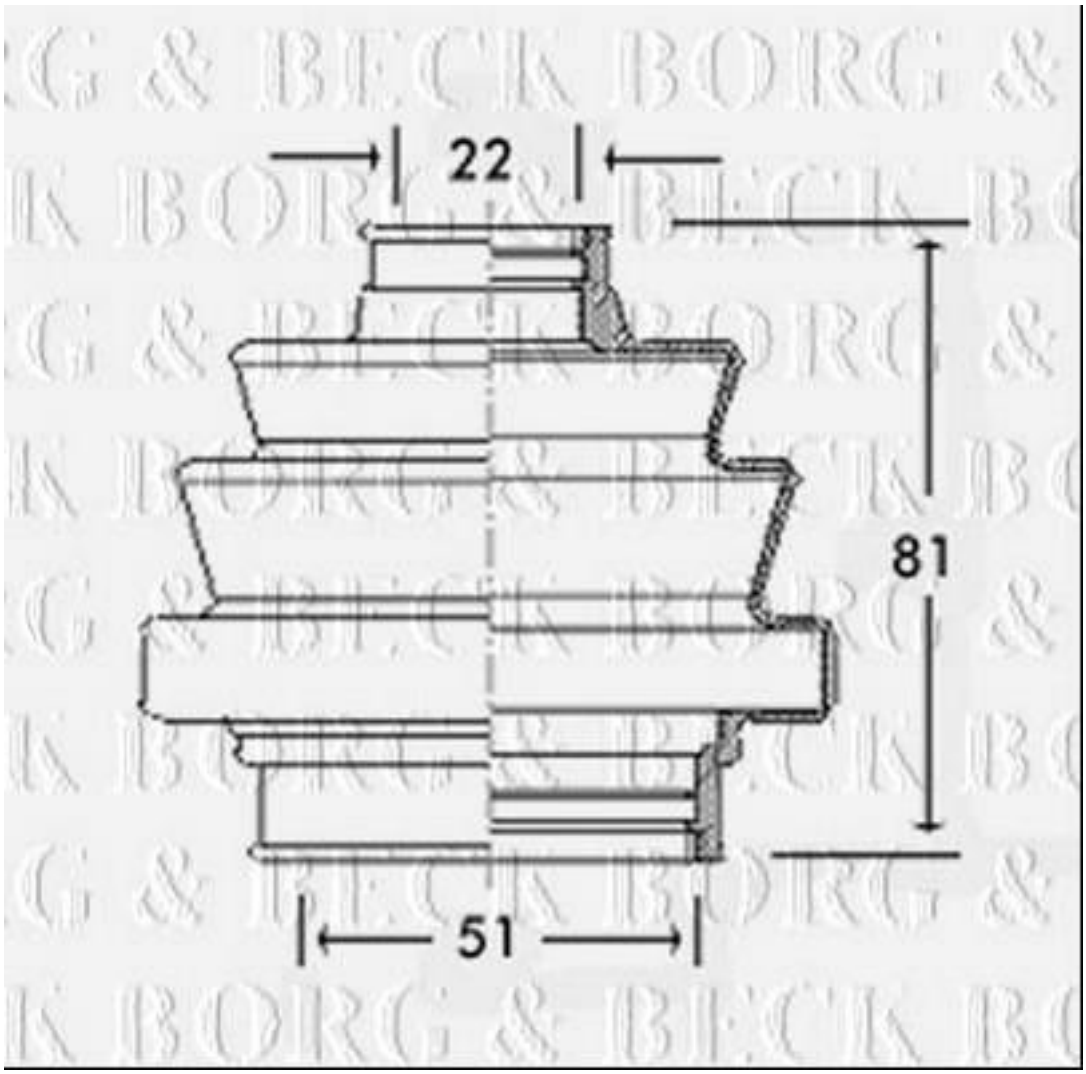
22
81
51

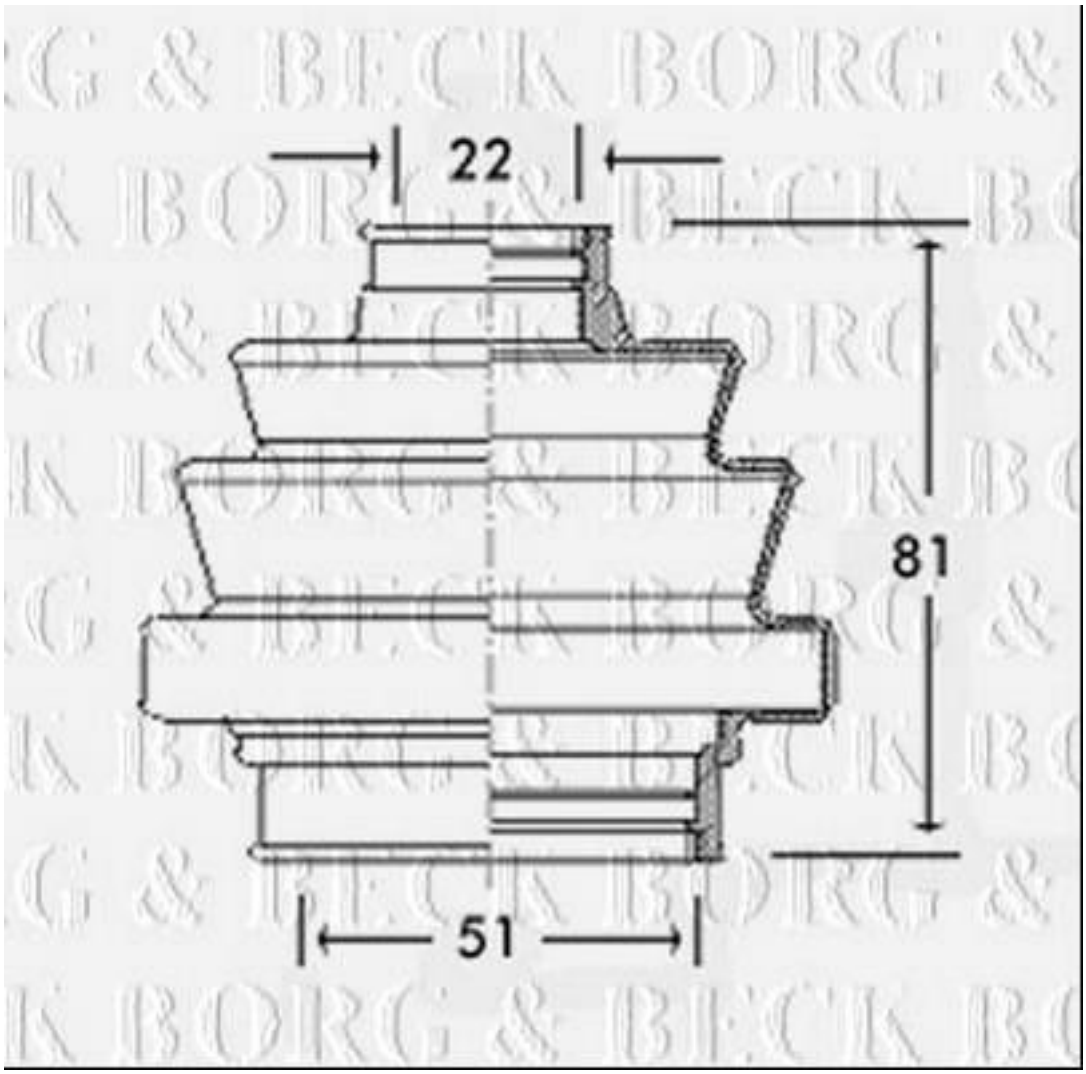
22
81
51