Borg & Beck - BCB2242 - Fuelle, árbol de transmisión

Altura [mm]: 98
Diámetro articulación [mm]: 90
Especificación: Rubber
para un diám. de eje [mm]: 22

Altura [mm]: 98
Diámetro articulación [mm]: 90
Especificación: Rubber
para un diám. de eje [mm]: 22

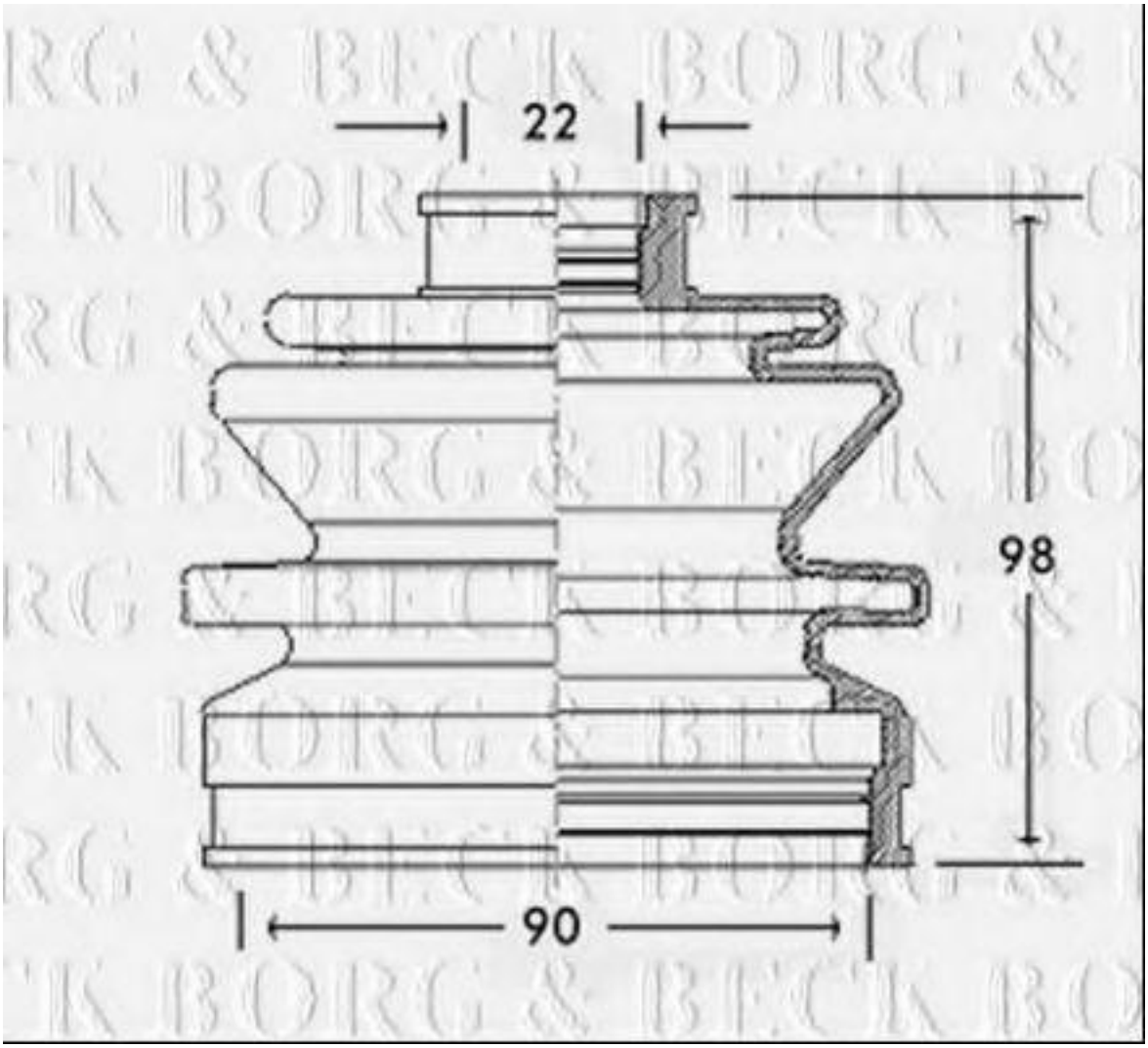

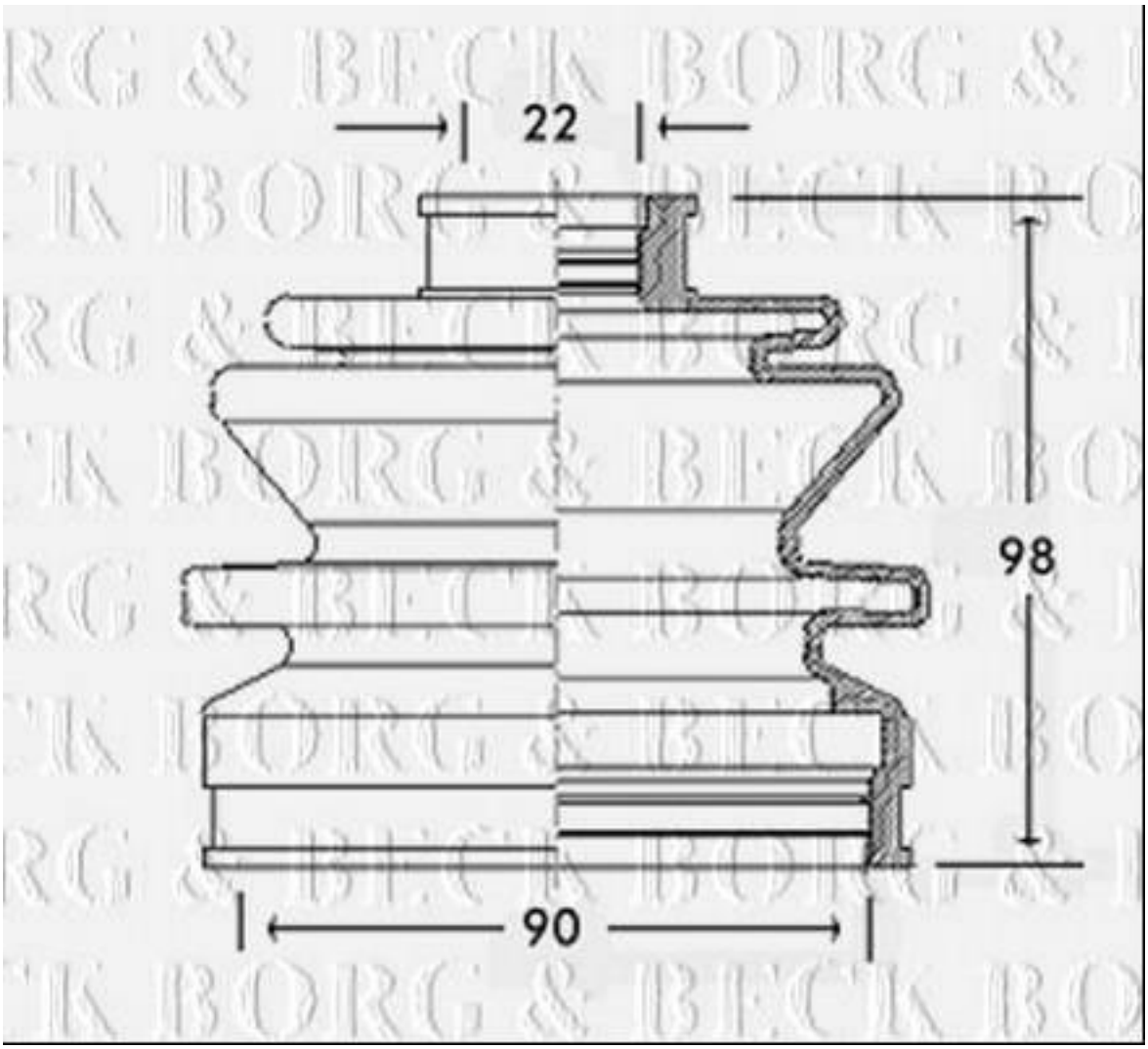
22
98
90

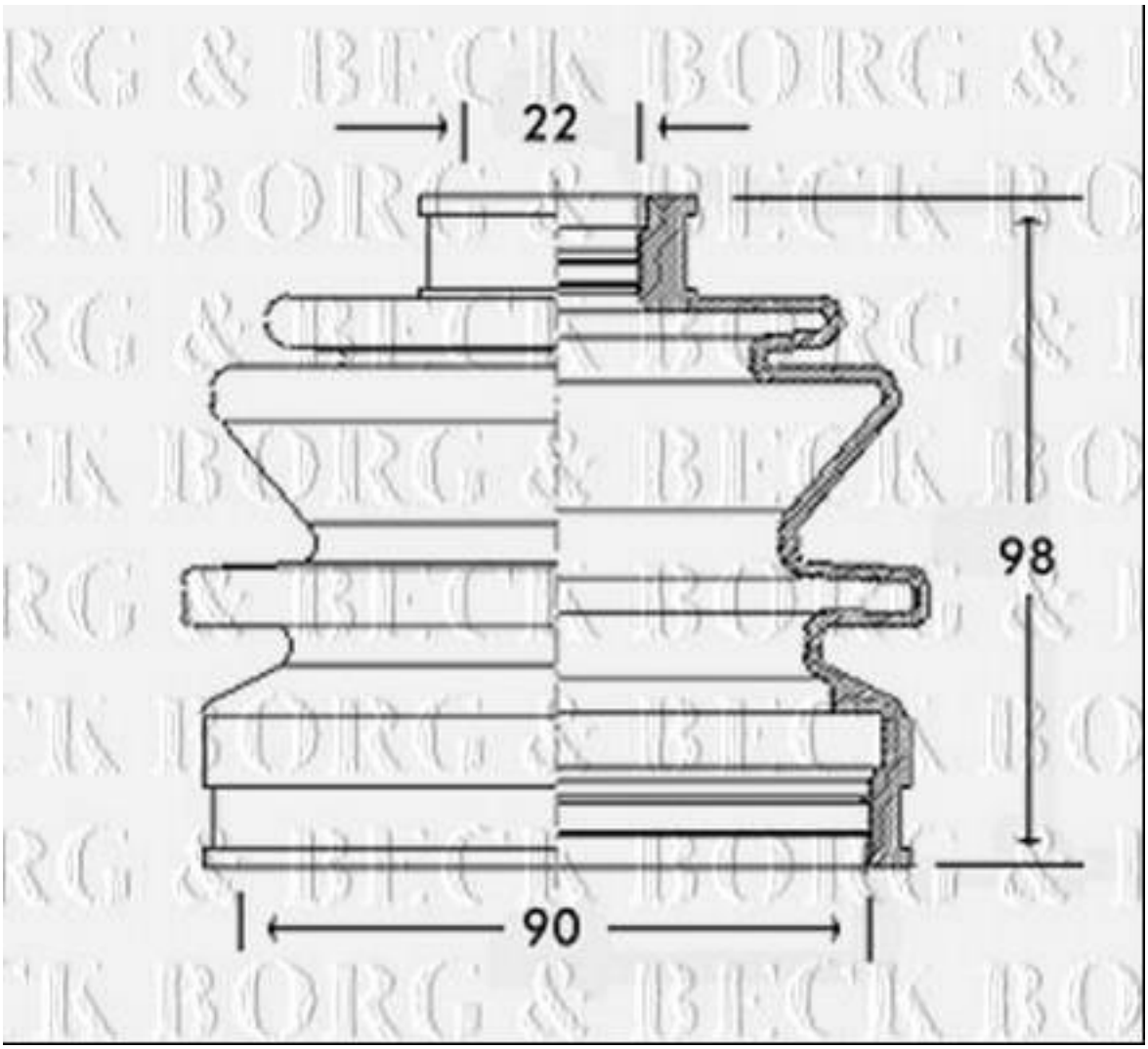
22
98
90