Borg & Beck - BBD5317 - Disco de freno

Diámetro [mm]: 294
Tipo de disco de frenos: ventilado
Espesor mínimo [mm]: 20,4
Diseño/cantidad de taladros: 4H
Diámetro de centrado [mm]: 64,1
Altura de construcción [mm]: 44,1
para espesor de
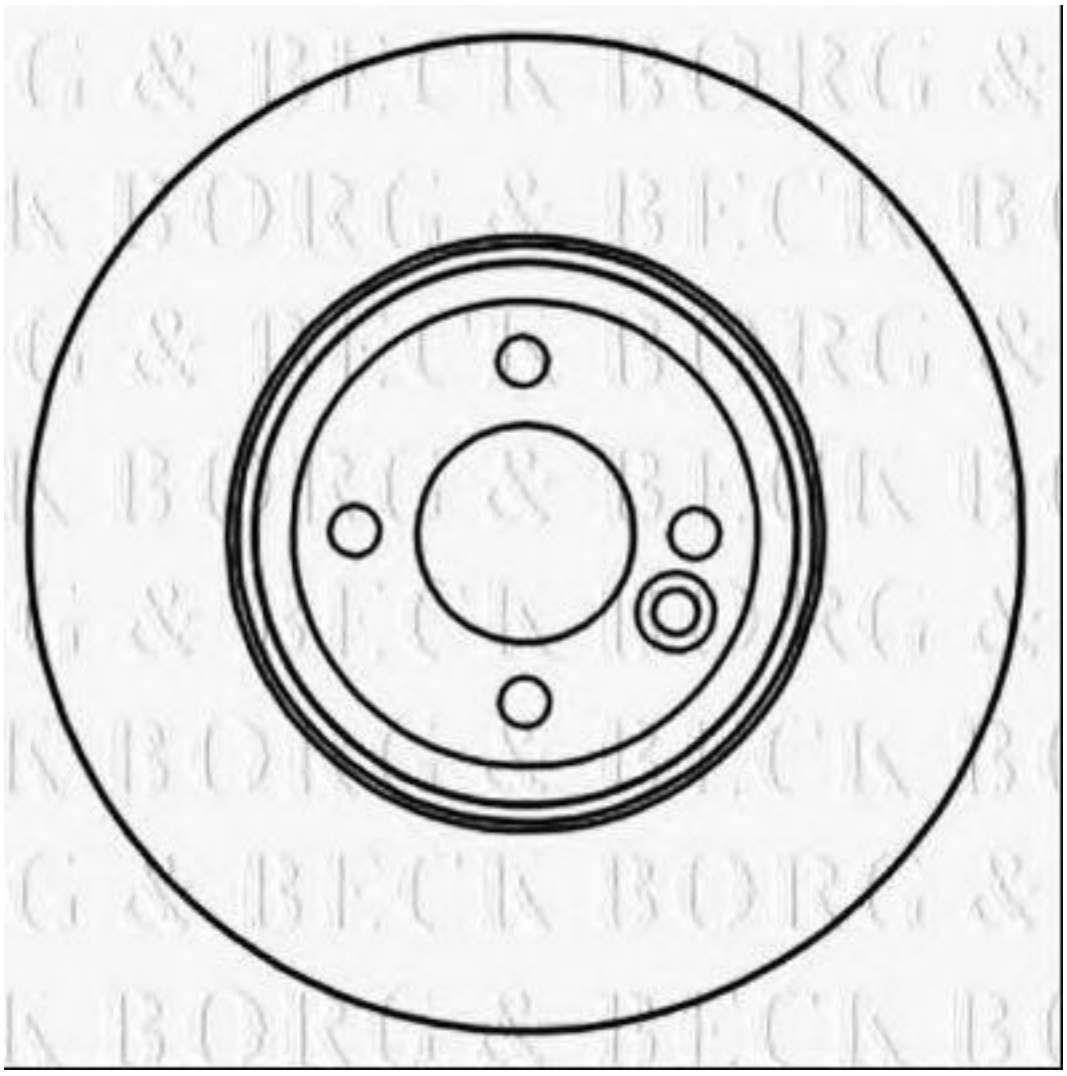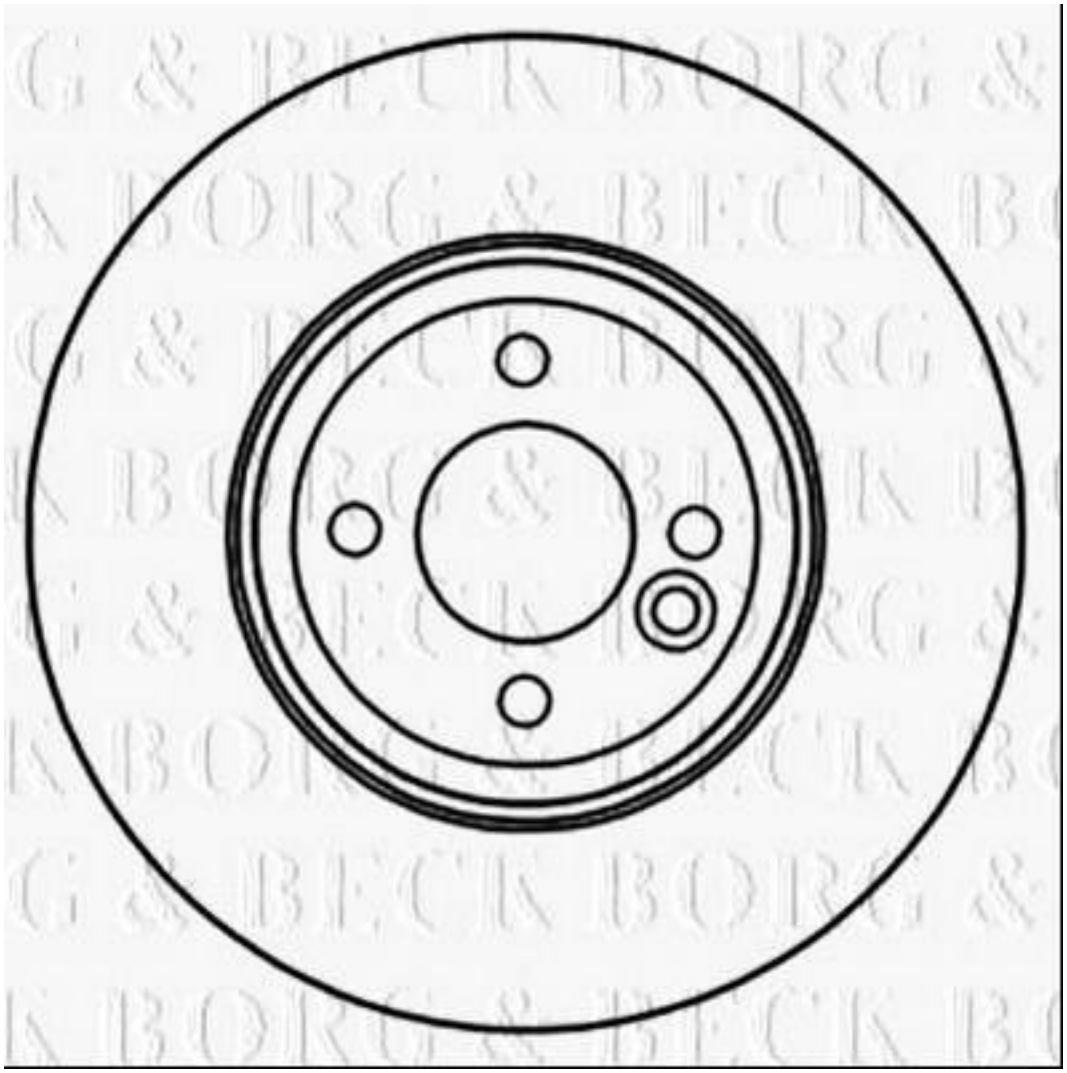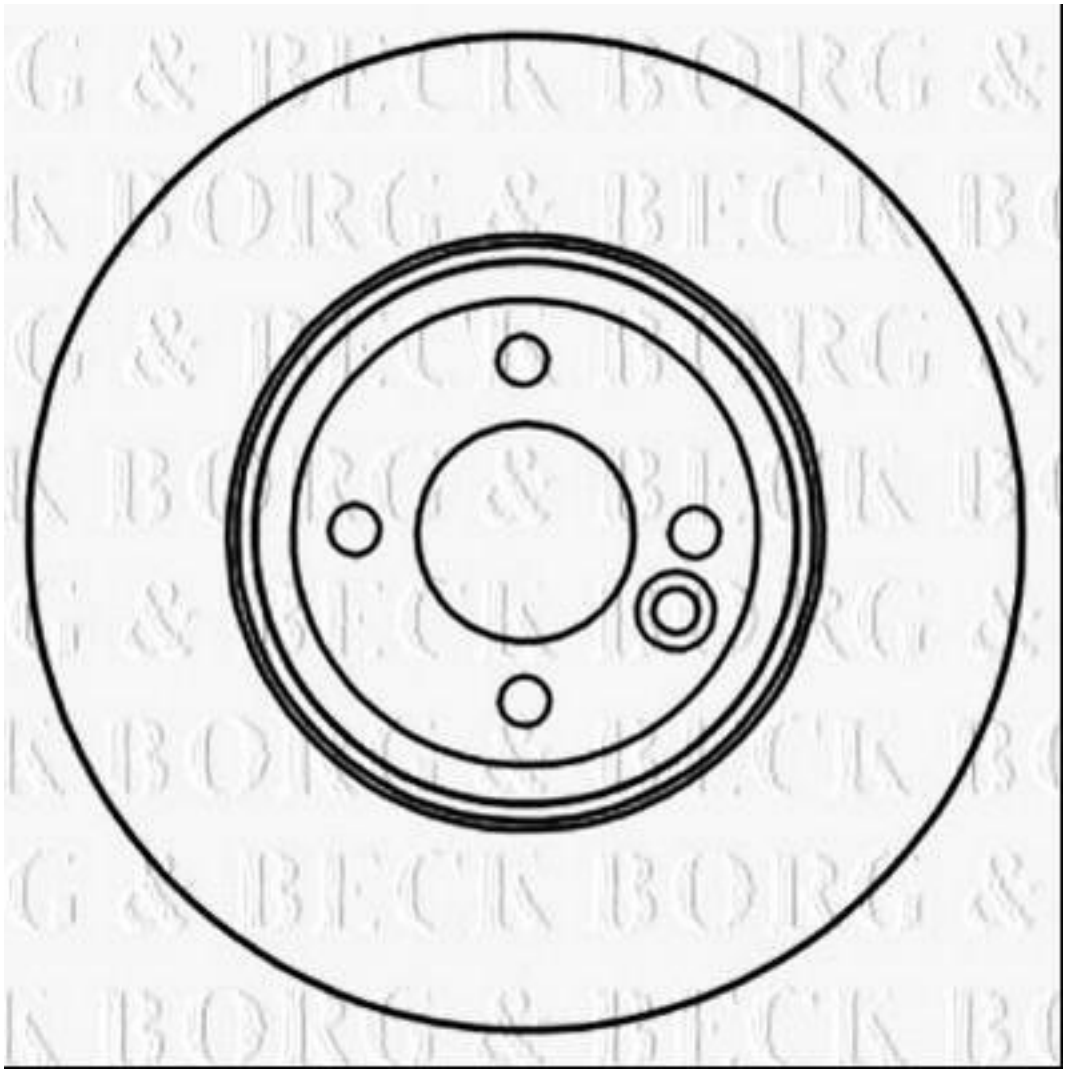
Diámetro [mm]: 294
Tipo de disco de frenos: ventilado
Espesor mínimo [mm]: 20,4
Diseño/cantidad de taladros: 4H
Diámetro de centrado [mm]: 64,1
Altura de construcción [mm]: 44,1
para espesor de disco [mm]: 22