Borg & Beck - BBD4945 - Disco de freno

Diámetro [mm]: 276
Tipo de disco de frenos: ventilado
Espesor mínimo [mm]: 23
Diseño/cantidad de taladros: 4H
Diámetro de centrado [mm]: 68
Altura de construcción [mm]: 52,1
para espesor de disc
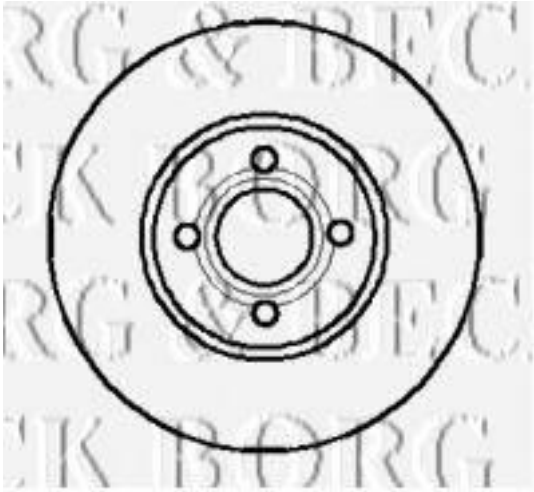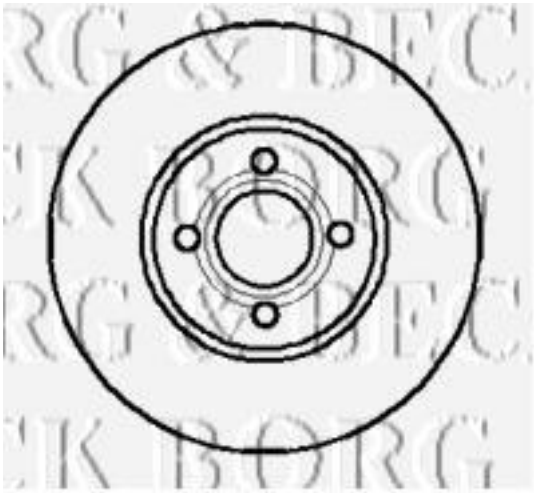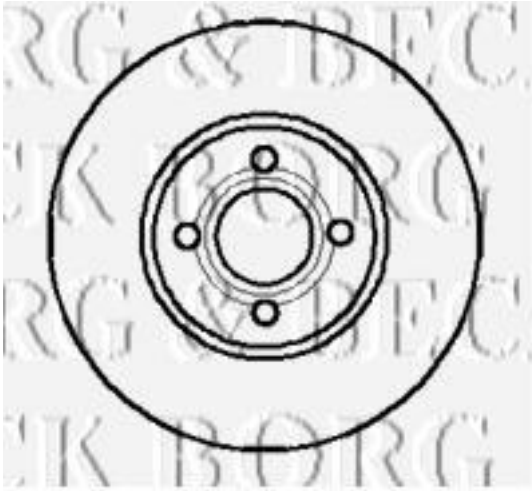
Diámetro [mm]: 276
Tipo de disco de frenos: ventilado
Espesor mínimo [mm]: 23
Diseño/cantidad de taladros: 4H
Diámetro de centrado [mm]: 68
Altura de construcción [mm]: 52,1
para espesor de disco [mm]: 25