Borg & Beck - BBD4795 - Disco de freno

Diámetro [mm]: 262
Tipo de disco de frenos: ventilado
Espesor mínimo [mm]: 8
Diseño/cantidad de taladros: 5H
Diámetro de centrado [mm]: 76
Altura de construcción [mm]: 64
para espesor de disco [
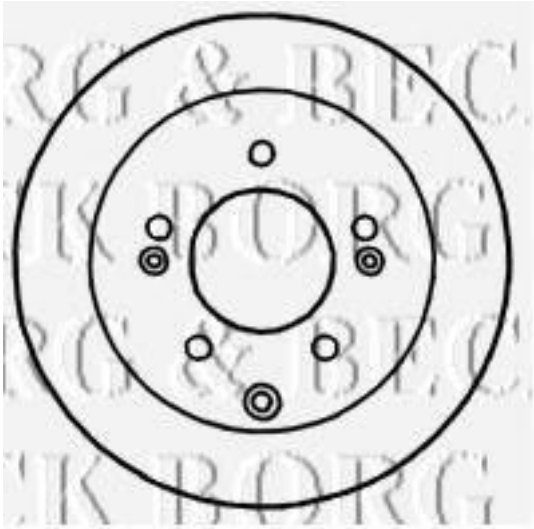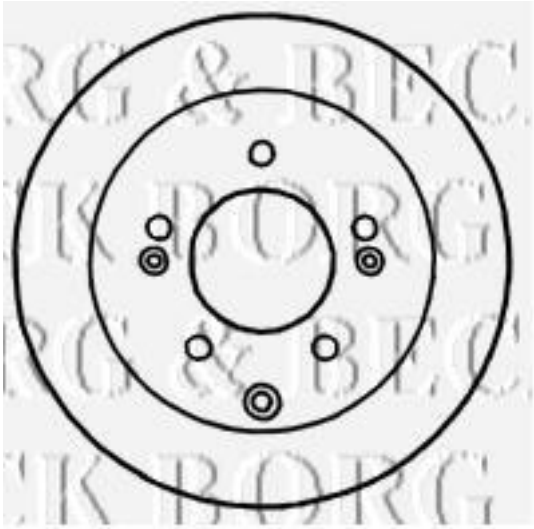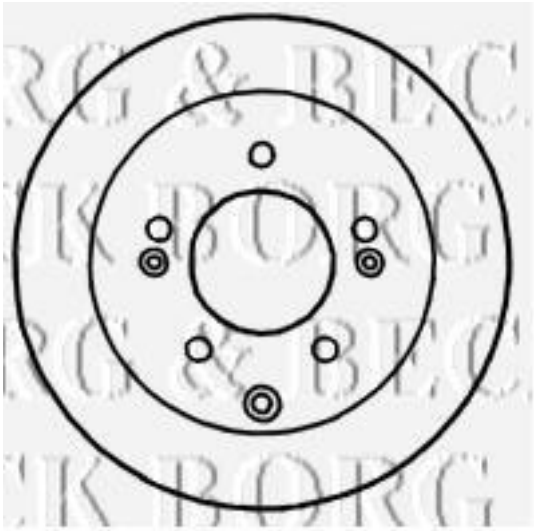
Diámetro [mm]: 262
Tipo de disco de frenos: ventilado
Espesor mínimo [mm]: 8
Diseño/cantidad de taladros: 5H
Diámetro de centrado [mm]: 76
Altura de construcción [mm]: 64
para espesor de disco [mm]: 10