Borg & Beck - BWP1691 - Bomba de agua

Artículo complementario/Información complementaria: con juntas
Especificación: without backhousing

Artículo complementario/Información complementaria: con juntas
Especificación: without backhousing

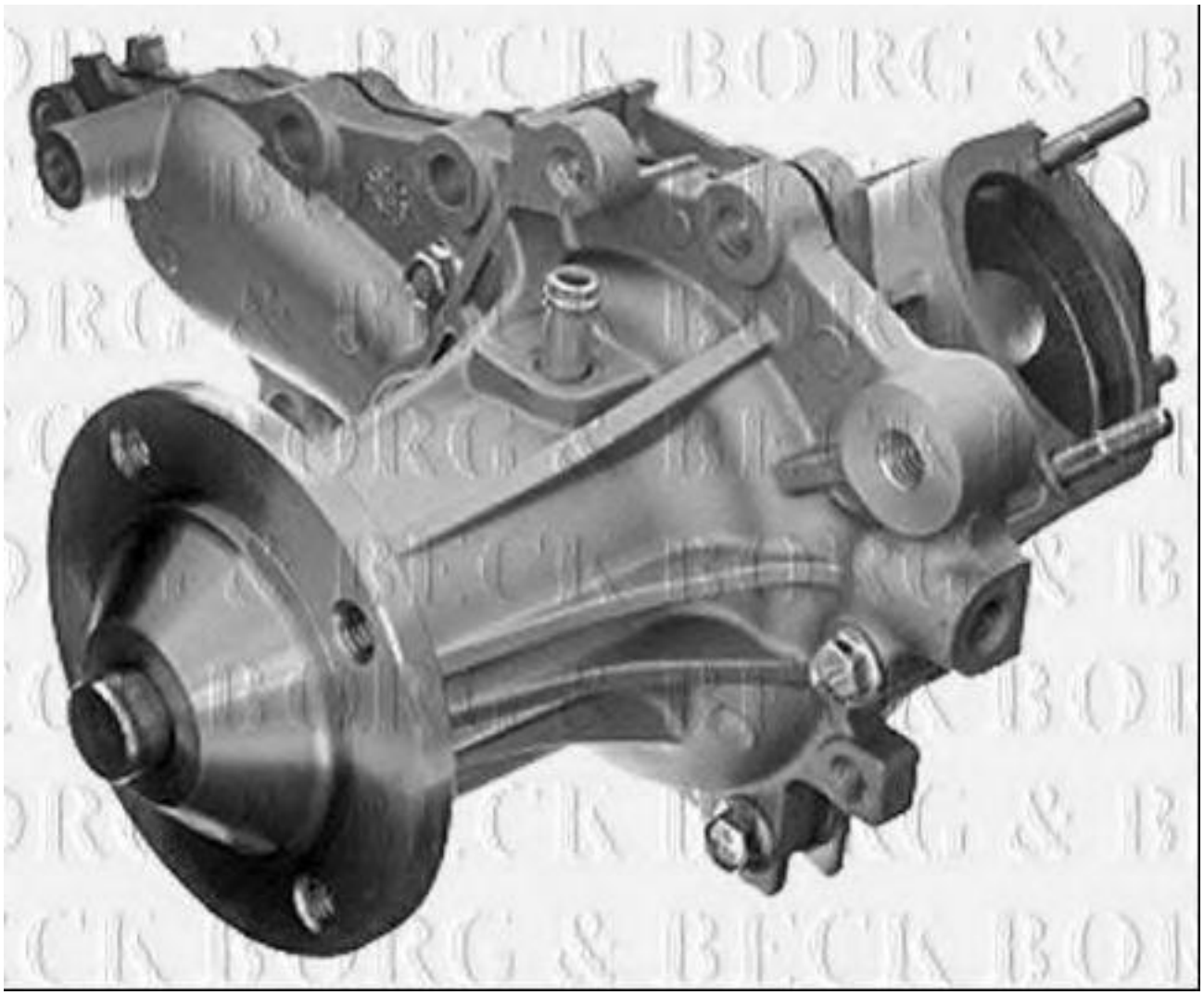

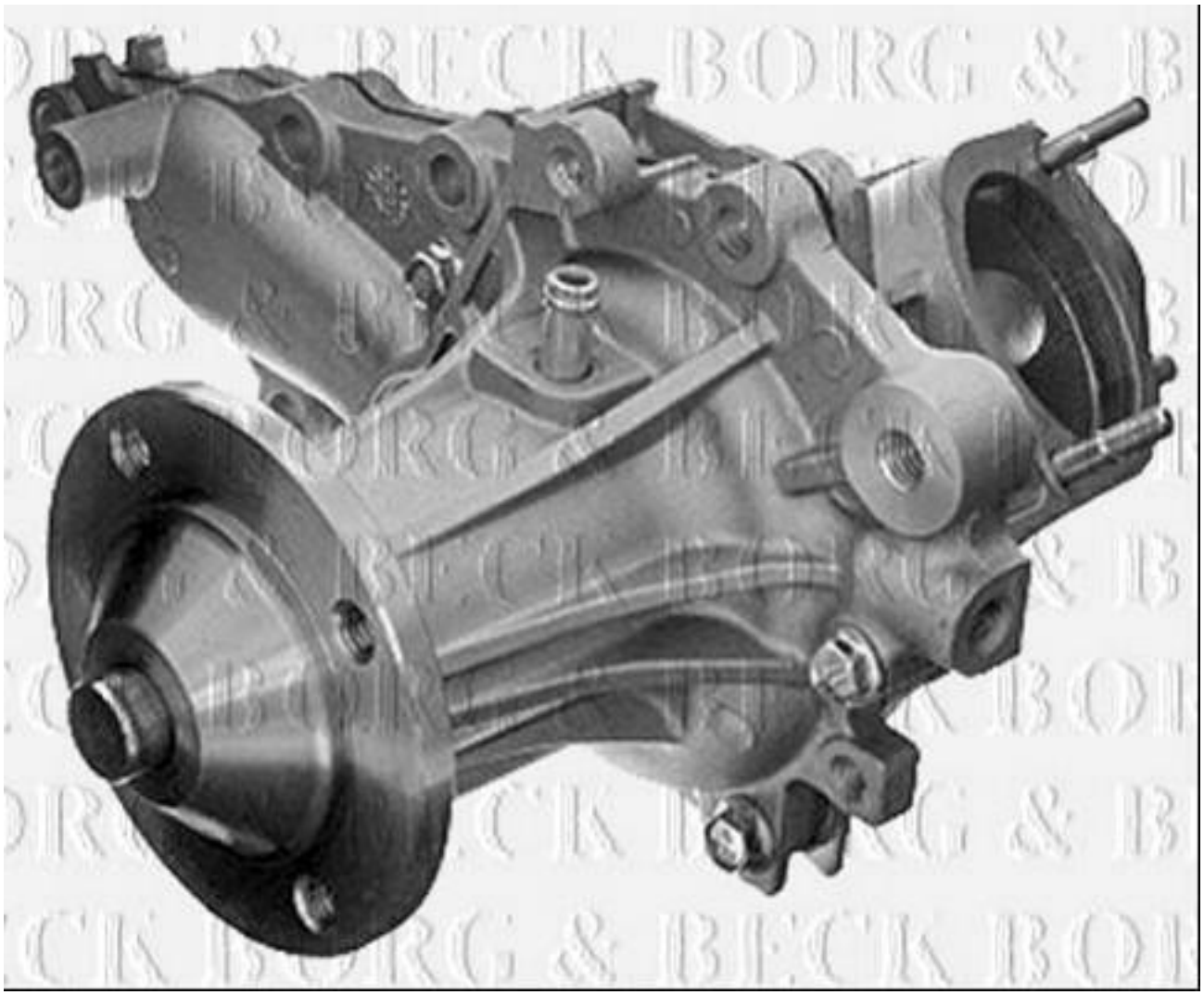
BORG & BECK

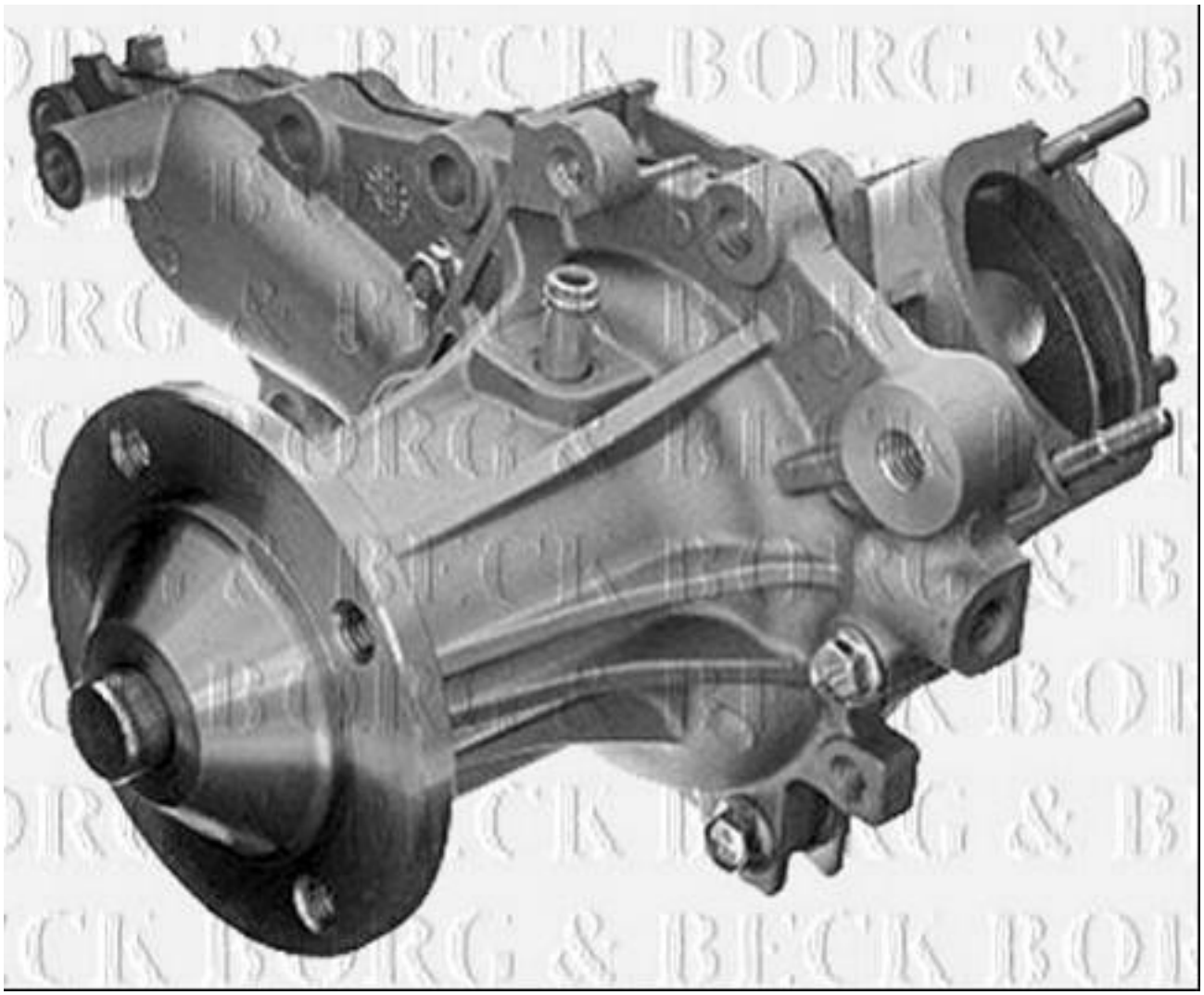
BORG & BECK