Borg & Beck - BWP1690 - Bomba de agua

Número de dientes: 21
Artículo complementario/Información complementaria: con juntas
Especificación: round profile teeth

Número de dientes: 21
Artículo complementario/Información complementaria: con juntas
Especificación: round profile teeth

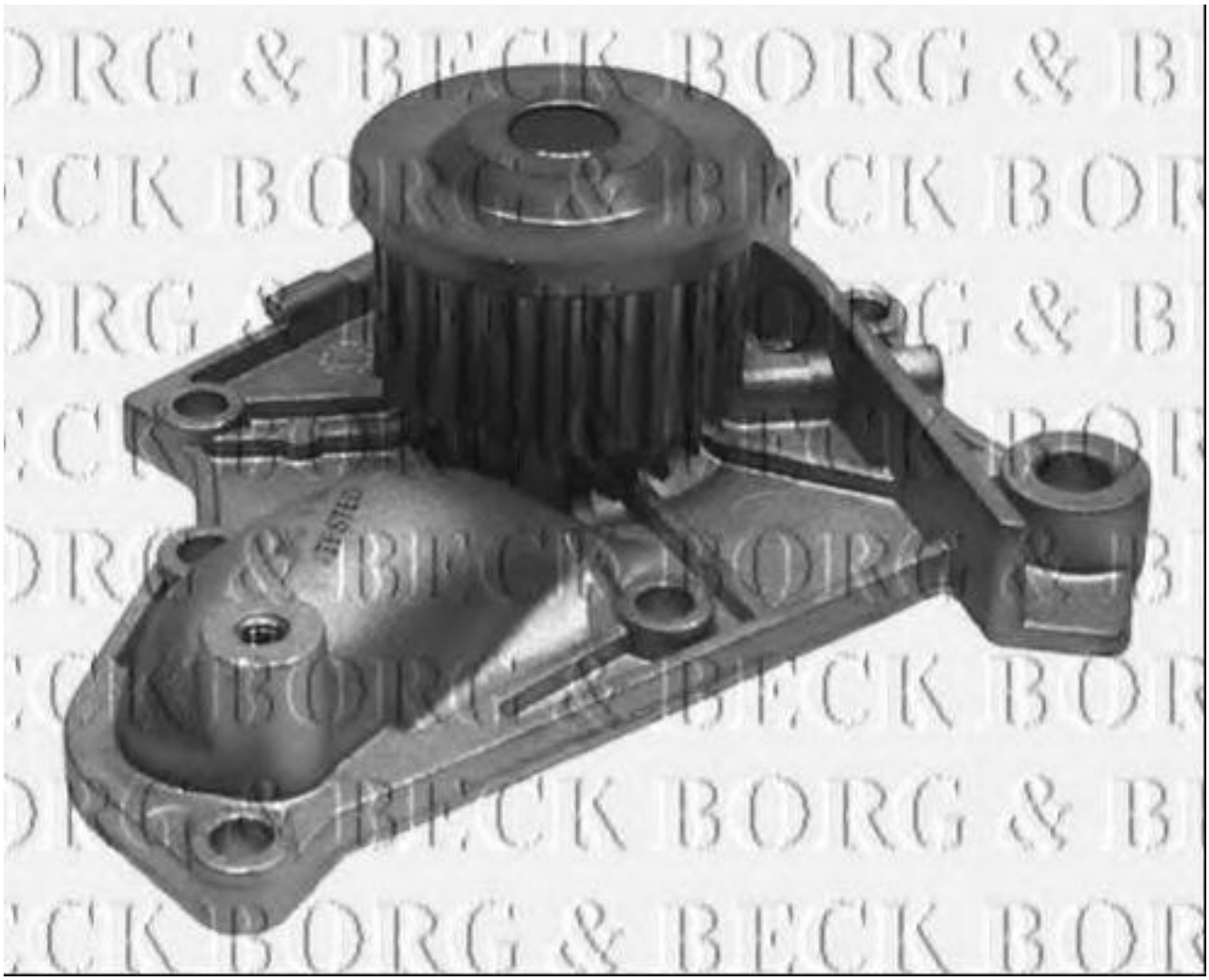

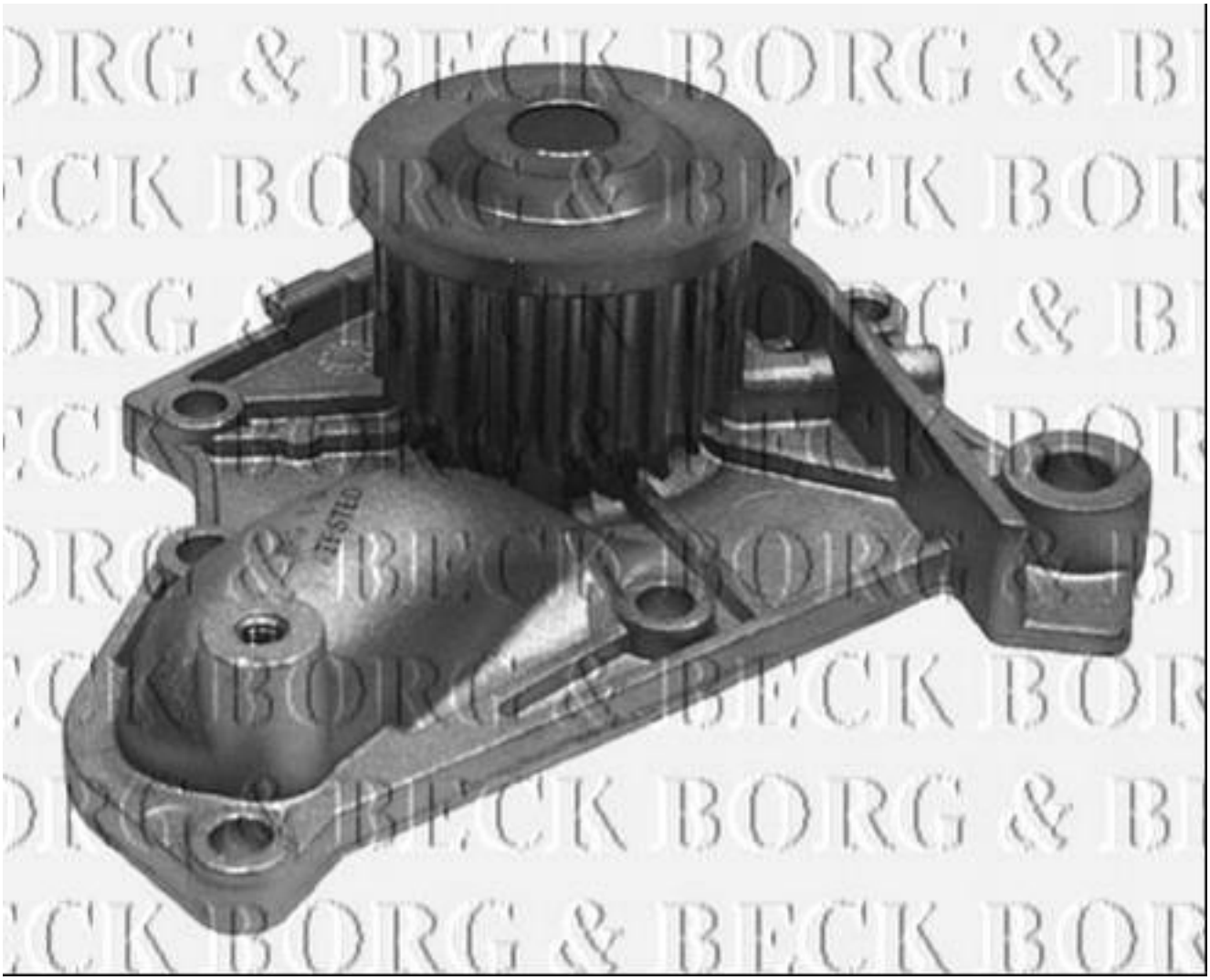
BORG & BECK
TESTED

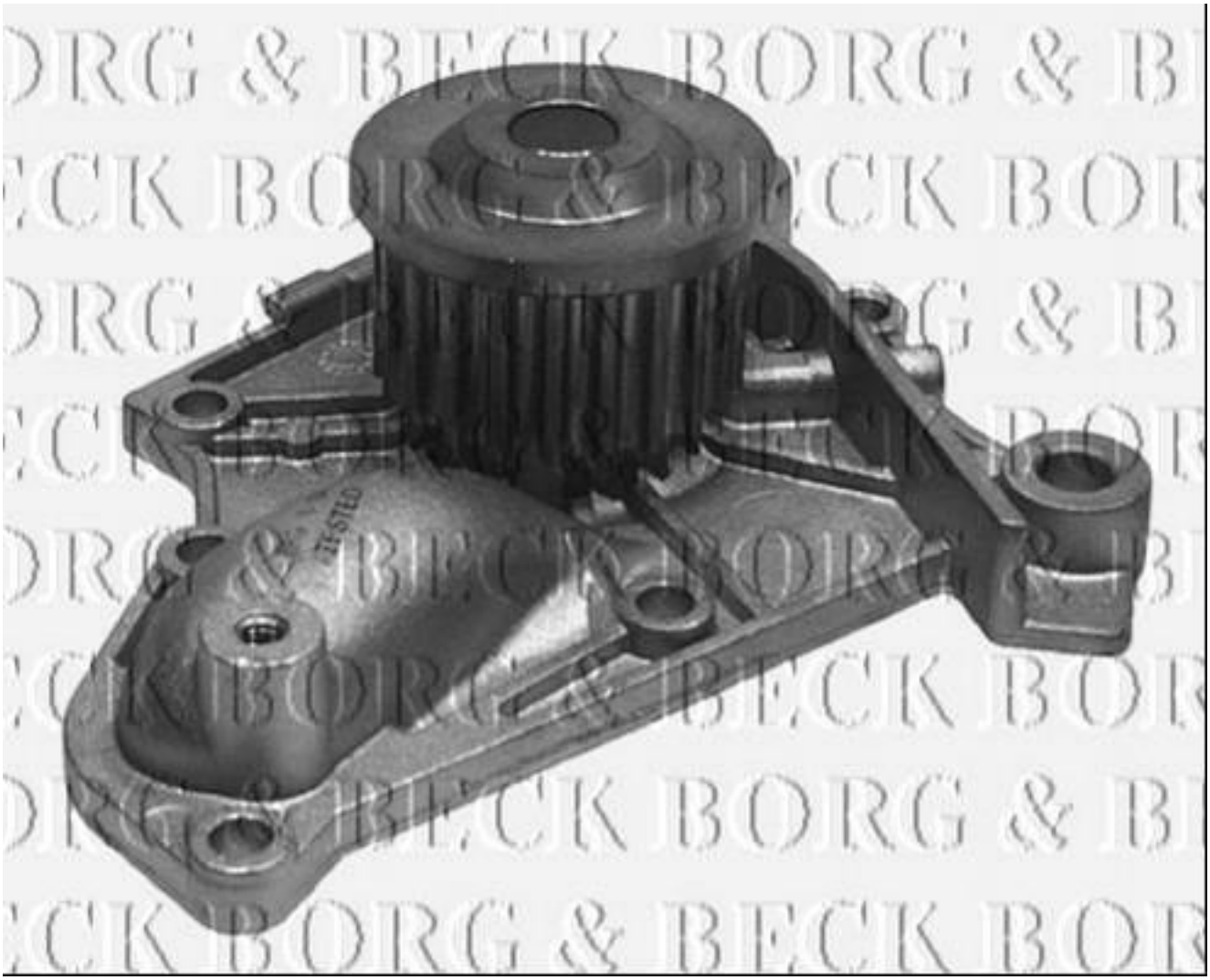
BORG & BECK
TESTED